Բացատրագիր

Նախագծի այս հատվածում կատարված է Երևան քաղաքի Աջափնյակ վարչական շրջան Արգումանյան 13 շենքի բակային տարածքի էլեկտրալուսավորության բարեկարգման նախագիծը: Օբյեկտի էլեկտրաէներգիայի մատակարարման հուսալիության աստիճանը III է: Նախագիծը կատարված է ճարտարապետաշինարարական գծագրերի հիման վրա:

Շենքի բակային տարածքում նախատեսվում է տեղադրել 4 հատ միաեղջյուր լուսավորության հենասյուն: Լուսատուների էլ. մատակարարումը իրականացվում է N1 մոտակա հենասյունից:

N6 գոյություն ունեցող հենասյուն վրա ավելացնել միաեղջյուր բարձակ Φ50մմ, L=1.5մ:

Էլ. լուսավորության համար նախատեսվում է անցկացնել ալյումինե մալուխ ABBГ 4x10mm, որը ամրացվում է մետաղաճոպանի միջոցով:

Հենասյունների տեղը ենթակա է փոփոխության շինարարության ընթացքում առաջացած խնդիրների պատճառով:

Էլեկտրալուսավորության բանվորական գծագրերը կատարված են համաձայն գործող BCH-59-88 , ПծՆ-86 նորմերի:

Էլ. լուսավորության մոնտաժը իրագործել էլ. ցանցի ներկայացուցիչի ներկայության և համապատասխան մարմինների համաձայնության դեպքում:

Բովանդակություն

ԹԵՐԹ	ԱՆՎԱՆՈՒՄ	ԾԱՆՈԹՈՒԹՅՈՒՆ
1	Բովանդակություն, բացատրագիր	
2	Էլեկտրալուսավորության հատակագիծ Մ 1:200	
3	Արտաքին լուսավորության հենասյուն	
4	Էլ. լուսավորության մասնագիր	

ԱՇԽԱՏԱՆՔԱՅԻՆ ՆԱԽԱԳԻԾԸ ՄՇԱԿՎԱԾ Է ՀԱՄԱՁԱՅՆ ՀԱՅԱՍՏԱՆԻ ՀԱՆՐԱՊԵՏՈՒԹՅՈՒՆՈՒՄ ԳՈՐԾՈՂ ՆՈՐՄԵՐԻ, ԿԱՆՈՆՆԵՐԻ ԵՎ ՆԱԽԱԳԾՄԱՆ ԱՌԱՋԱԴՐԱՆՔԻ

ՆԱԽԱԳԾԻ ԳԼԽԱՎՈՐ ՃԱՐՏԱՐԱՊԵՏ

ՃԱՐՏ-Տ	Կ. ԲԱԲԱՋԱՆՅԱՆ		Երևան քաղաքի Աջափնյակ վարչական շրջանի Արգումանյան 13 շենքի բակային տարածքի բարեկարգման նախագիծ Պատվերի համար` ԵՔ-ՊԸԱՇՁԲ-14/64			
ԿԱՏԱՐՈՂ	Ա. ԿԱՐԱՊԵՏՅԱՆ					
			ԷԼԵԿՏՐԱՏԵԽՆԻԿԱԿԱՆ ՄԱՍ	ՓՈՒԼ	ԹԵՐԹ	ԹԵՐԹԵՐ
				ԱՆ	1	4
«ՄԻՌՈԱՐ» ՍՊԸ			Բովանդակություն, բացատրագիր	ԱՐՏՈՆԱԳԻՐ h.15422		

ԲԱՐԵԿԱՐԳՄԱՆ ՀԱՏԱԿԱԳԻԾ Մ 1:200

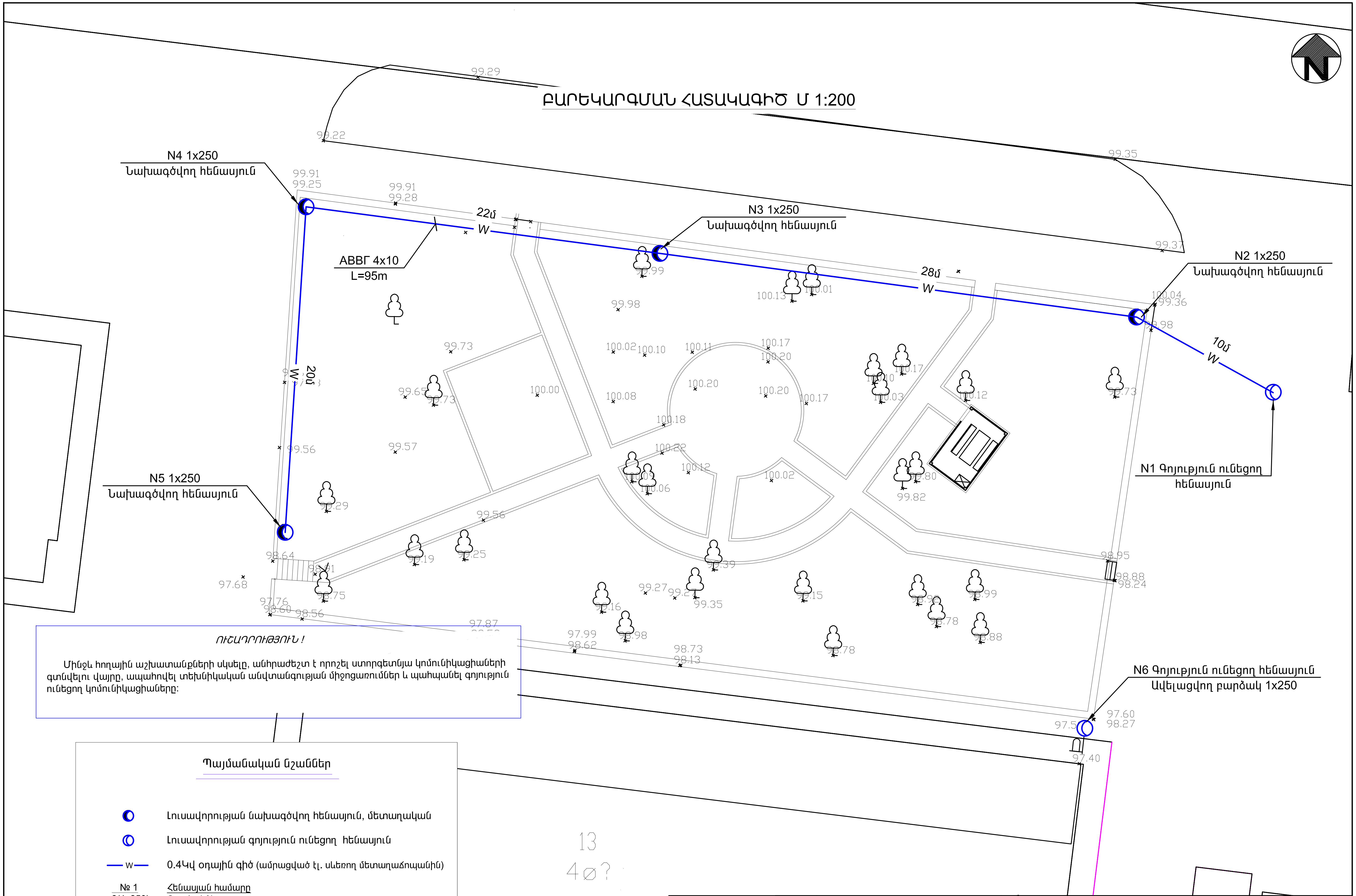

ՈՒՇԱԴՐՈՒԹՅՈՒՆ !

Մինչև հողային աշխատանքների սկսելը, անհրաժեշտ է որոշել ստորգետնյա կոմունիկացիաների գտնվելու վայրը, ապահովել տեխնիկական անվտանգության միջոցառումներ և պահպանել գոյություն ունեցող կոմունիկացիաները:

Պայմանական նշաններ

- Լուսավորության նախագծվող հենասյուն, մետաղական
- Լուսավորության գոյություն ունեցող հենասյուն
- —W— 0.4Կվ օդային գիծ (ամրացված էլ. սնեռող մետաղաձողանին)
- № 1 / 2(1x250) — Հենասյան համարը; Բարձակներ (1-միատեղջյուր, 2-երկտեղջյուր, 3-եռատեղջյուր) լուսատուների քանակը և հզորությունը

ՃԱՐՏ-Տ	Կ. ԲԱԲԱՋԱՆՅԱՆ	Երևան քաղաքի Աջափնյակ վարչական շրջանի Արզումանյան 13 շենքի բակային տարածքի բարեկարգման նախագիծ Պատվերի համար` ԵՔ-ՊԸԱՇՉԲ-14/64	
ԿԱՏԱՐՈՂ	Ա. ԿԱՐԱՊԵՏՅԱՆ		
		ԷԼԵԿՏՐԱՏԵԽՆԻԿԱԿԱՆ ՄԱՍ	ՓՈՒԼ: ԱՆ; ԹԵՐԹ: 2; ԹԵՐԹԵՐ: 4
«ՄԻՌՈԱՐ» ՍՊԸ		ԷԼԵԿՏՐԱԼՈՒՍԱՎՈՐՈՒԹՅԱՆ ՀԱՏԱԿԱԳԻԾ Մ 1:200	ԱՐՏՈՆԱԳԻՐ h.15422

ՀԵՆԱՍՅՈՒՆ ՄԵԿ ԼՈՒՍԱՏՈՒՈՎ

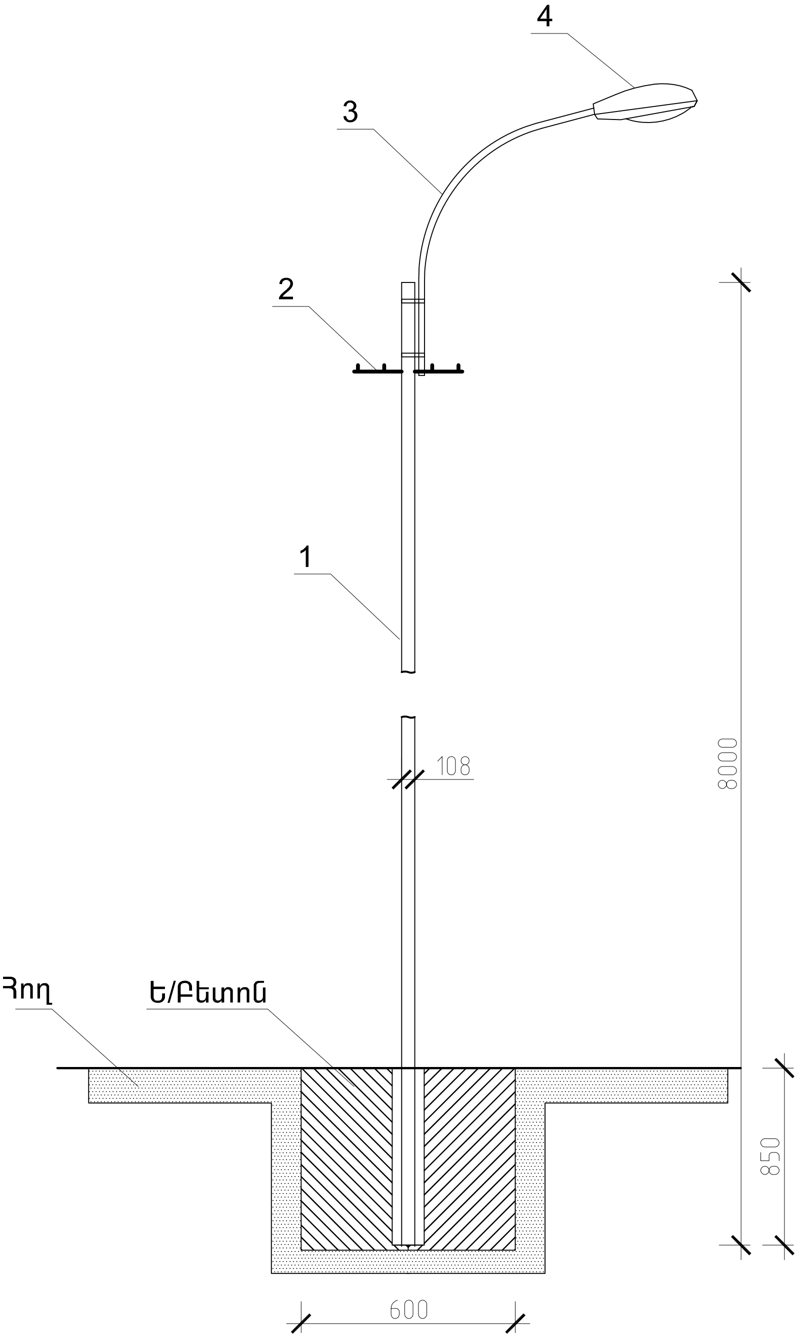

ՀՀ	Սարքավորումների և նյութերի անվանում	Տիպը և մակնիշը	Չափի միավոր	Քանակ
1.	Հենասյուն պողպատյա Φ108մմ, L=8մ		հատ	1
2.	Լայնակ L50x50x5, L=0.6մ, m=2.3կգ		հատ	1
3.	Միաեղջյուր բարձակ Φ50մմ, L=1.5մ		հատ	1
4.	Արտաքին լուսավորության լուսատու ДРЛ-250 լամպերով	ЖКУ 250	հատ	1

ՃԱՐՏ-Տ	Կ. ԲԱԲԱՋԱՆՅԱՆ		Երևան քաղաքի Աջափնյակ վարչական շրջանի Արզումանյան 13 շենքի բակային տարածքի բարեկարգման նախագիծ Պատվերի համար` ԵՔ-ՊԸԱՇՁԲ-14/64		
ԿԱՏԱՐՈՂ	Ա. ԿԱՐԱՊԵՏՅԱՆ				
			ԷԼԵԿՏՐԱՏԵԽՆԻԿԱԿԱՆ ՄԱՍ	ՓՈՒԼ / ԱՆ	ԹԵՐԹ 3 / ԹԵՐԹԵՐ 4
«ՄԻՌՈԱՐ» ՍՊԸ			Արտաքին լուսավորության հենասյուն	ԱՐՏՈՆԱԳԻՐ h.15422	

Էլ. ուժային սարքավորումների և լուսավորության մասնագիր

N	ԱՆՎԱՆՈՒՄԸ	Չափման միավորը	Քանակը	Ծանոթու-թյուն
	Էլ. լուսավորություն			
1	Մետաղական հենասյուն, L=8մ	Հատ	4	
2	Միաեղջյուր բարձակ, Φ50x2.8մմ, L=1.5մ	Հատ	5	
3	Լայնակ 4 ցցիկով	Հատ	4	
4	Արտաքին լուսավորման լուսատու ЖКУ 250	Հատ	5	
5	Արտաքին լուսավորման լամպ ДРЛ-250	Հատ	5	
6	Մալուխ ալյումինե, 660Վ լարման **АВВГ-4x10**	մ	95	
7	Էլ. սևեռող մետաղաձողան Φ 6	մ	85	
8	Ճոպանի սեղմակ	Հատ	100	
9	Մեկուսիչներ ՏՖ-20-01	Հատ	16	
10	Մեկուսիչ ընկուզային	Հատ	8	
11	Մետաղական խողովակ Φ=168մմ , L=0.8մ	Հատ	4	
12	Յուղաներկ	կգ	15.2	
13	Մալուխի ծայրերի հարդարում	Հատ	9	
14	Լուսատուների լիցքավորում АППВ-2x2.5 հաղորդալարով	Հատ	5	
15	Լուսատուների զերոյացում АПВ-2.5	Հատ	5	
16	Հենասյուների ներկում երկշերտ	$մ^2$	25	
17	Ե/Բետոնե հիմքերի տեղադրում Մ-200 մակնիշի բետոնից	$մ^3$	1.6	
18	Փոսորակի փորում	$մ^3$	2.0	
19	Ետլիցք	$մ^3$	0.4	
20	Ասֆալտի ծածկույթի քանդում և վերականգնում	$մ^2$	0	

ՃԱՐՏ-Տ	Կ. ԲԱԲԱՋԱՆՅԱՆ		Երևան քաղաքի Աջափնյակ վարչական շրջանի Արզումանյան 13 շենքի բակային տարածքի բարեկարգման նախագիծ Պատվերի համար` ԵՔ-ՊԸԱՇՉԲ-14/64			
ԿԱՏԱՐՈՂ	Ա. ԿԱՐԱՊԵՏՅԱՆ					
			ԷԼԵԿՏՐԱՏԵԽՆԻԿԱԿԱՆ ՄԱՍ	ՓՈՒԼ	ԹԵՐԹ	ԹԵՐԹԵՐ
				ԱՆ	4	4
«ՄԻՌՈԱՐ» ՍՊԸ			Էլ. լուսավորության մասնագիր	ԱՐՏՈՆԱԳՐ h.15422		